ergoflix

Smart. Ästhetisch. Individuell.

Wir halten Dich mobil – aus Freude am Leben

ergoflix.at

Dennis Stadler *David Stadler* *Alexander Fehr*

VORWORT

Mobilität ist unsere Leidenschaft

Wir – die ergoflix Group GmbH mit Sitz in Hamminkeln in Deutschland – arbeiten aus voller Überzeugung an der Mission, die Zugänglichkeit zu smarten und ästhetischen Mobilitätsprodukten zu vereinfachen.

Wusstest Du, dass Menschen rund 80 % des Tages mit anderen Menschen agieren?

Der Mensch ist in seinem Wesen auf Interaktion ausgelegt. Die Grundlage hierfür ist Mobilität. Sind Menschen in dieser eingeschränkt, kann das zu sozialer Isolation führen.

Einsam sollte niemand sein. Unsere Motivation ist es, Menschen mit der passenden Mobilitätslösung zu mehr Lebensfreude zu verhelfen. Wir sind überzeugt: Das Leben ist lebenswerter, wenn man sich in jeder Lebenslage unabhängig fortbewegen kann.

Wie ist die Produkt- und Servicezufriedenheit? Für uns als DIN EN ISO 9001:2015 zertifiziertes Unternehmen ein wichtiges Thema. Daher holen wir uns regelmäßig Feedback unserer Kunden ein und lassen dieses in die Weiterentwicklung unserer Produkte und Dienstleistungen einfließen.

In unserem umfangreichen Produktportfolio findest Du unser hochwertiges Eigenmarkensortiment sowie exklusive Marken namhafter Händler. Darüber hinaus bieten wir Dir ein vielfältiges Zubehörsortiment an, das genau auf Deine Bedürfnisse abgestimmt ist und stetig erweitert wird. Passend zur kälteren Jahreszeit haben wir beispielsweise ein Regencape und einen Schlupfsack – damit Du Dein Ziel trocken und warm erreichst.

Du möchtest Dein persönliches Wunschmodell zunächst einmal testen? Sehr gerne! Auf Wunsch vermitteln wir Dich an ein Sanitätshaus in Deiner Nähe.

Viel Spaß beim Stöbern,
Dein ergoflix-Team

Dennis Stadler **David Stadler** **Alexander Fehr**

Dank des ergoflix ist es endlich wieder möglich, dass wir Spaziergänge zu dritt machen können.

Anette F., Loipersdorf

INHALT

02 | Vorwort

Über die ergoflix Group GmbH

06 | Flexibel und unabhängig
> Neue Freiheiten genießen

08 | E-Rollstühle

Faltbar. Elektrisch. Intuitiv.

10 | ergoflix® Mi2
12 | ergoflix® LX und LX plus
14 | ergoflix® Dura
16 | JBH® Carbon 16
18 | JBH® Carbon 21
20 | Zubehör

34 | Alle Modelle in der Übersicht

36 | Unsere Services für Dich

Vor und nach dem Kauf

38 | Rundum bestens informiert

Wissenswertes und nützliche Tipps rund um Deine Mobilitätslösung von ergoflix

Flexibel und unabhängig – in jeder Lebenslage

Ob alters- oder krankheitsbedingt: Immobilität hat verschiedene Gründe. Mit ergoflix gilt: Selbstständig statt abhängig, gesellig statt einsam.

Endlich wieder selbstständig und spontan sein

Unabhängiges Bewegen in den eigenen vier Wänden, Einkäufe ohne fremde Hilfe erledigen oder spontan Ausflüge unternehmen und die Seele im Park baumeln lassen: Die Produkte von ergoflix geben Dir Deine alltägliche Selbstständigkeit zurück.

Endlich wieder Zeit mit der Familie verbringen

Ob Shoppingtour mit dem Partner oder Besuche im Zoo mit der ganzen Familie: Mobilität bedeutet, am gesellschaftlichen Leben teilzunehmen. Wir bieten Dir verschiedene Lösungen, damit Du Deine liebsten Freizeitaktivitäten wieder gemeinsam mit der Familie genießen kannst.

Endlich wieder Freunde treffen

Museumsbesuche und Theatervorführungen, Kaffee und Kuchen mit Freunden oder der Stammtisch mit Arbeitskollegen – dank der verschiedenen Mobilitätsprodukte von ergoflix bleibst Du aktiv und flexibel in Deiner Freizeitgestaltung.

Endlich wieder reisen

Städtereisen in die bekanntesten Metropolen dieser Welt, Ausflüge in historische Altstädte oder eine Spazierfahrt an der Promenade des liebsten Urlaubsortes – entdecke die große weite Welt! Erlebe Dein Abenteuer: Ob mit dem Auto, dem Zug oder dem Flugzeug – ergoflix erweitert Deinen Aktionsradius.

Faltbar. Elektrisch. Intuitiv.

ergoflix® und JBH® E-Rollstühle

Gut zu wissen: Alle faltbaren elektrischen Rollstühle aus dem Hause ergoflix…

1. fahren vorwärts 6 km/h und rückwärts 2 km/h. Eine Versicherung oder sogar ein Führerschein ist daher nicht erforderlich.
2. verfügen über eine kleine, praktische Tasche mit Reißverschluss, die sich unter dem Sitz befindet.
3. haben klappbare Armlehnen für einen einfachen, seitlichen Einstieg.
4. verfügen über einzeln entnehmbare Lithium-Ionen-Akkus zum separaten Aufladen, Transportieren und Lagern.
5. sind perfekte Reisebegleiter, denn sie sind für die Mitnahme im Flugzeug zugelassen.*
6. verfügen über ein elektromagnetisches Bremssystem, das erheblich wartungsarmer und langlebiger ist als ein mechanisches Bremssystem.
7. verfügen über einen bürstenlosen Motor für eine effiziente und hohe Akkuleistung.
8. haben die Schutzklasse IPX4 und sind damit spritzwassergeschützt.
9. verfügen über PU- und Vollgummi-Reifen, die im Vergleich zu Luftbereifung pannensicher sind.
10. haben kompakte Faltmaße, sodass sie sogar in einen Smart® passen.

Standardmäßig im Lieferumfang enthalten:

- ☑ Beckengurt zum Anschnallen
- ☑ Zubehörtasche
- ☑ Ladegerät zum Aufladen der Akkus
- ☑ Werkzeug-Kit für einfache Reparaturen oder zum Nachziehen der Schrauben

*Abhängig von der Fluggesellschaft und nach vorheriger Anmeldung.

Einheitliches Bedienmodul bei allen Geräten

Mehr Informationen und Wissenswertes findest Du unter ergoflix.at/ratgeber.

ergoflix® Mi2

Für noch mehr Informationen einfach scannen!

Reichweite: 13 km auf 39 km erweiterbar	Traglast: max. 120 kg	Geschwindigkeit: max. 6 km/ h
Rahmen: Aluminium	faltbar: ja	Plus-Variante erhältlich: nein

schmale Maße:
ideal für kleine Wohnräume und schmale Türen

für mehr Komfort:
ergonomisch geformtes Sitzkissen und Rückenlehne

hindernisfreier Einstieg
dank hochklappbarer und höhenverstellbarer Fußstütze

Kippschutz-Räder:
garantieren zusätzliche Sicherheit

ergoflix® Mi2
Art.-Nr.: 000205
4.190 €

Innenbereich

Außenbereich

Kippschutzräder

höhenverstellbare Fußstütze

Schnappverschluss

ergoflix® LX

Für noch mehr Informationen einfach scannen!

Reichweite: 24 km	Traglast: max. 160 kg	Geschwindigkeit: max. 6 km/h
Rahmen: Aluminium	faltbar: ja	Plus-Variante erhältlich: ja

gute Steigfähigkeit von 21%: müheloses Bewältigen von Steigung und Gefälle im Außenbereich wie z. B. Rampen oder Unterführungen

einfache Akkuentnahme mittels Druckknopfs

12,5" Hinterräder aus Vollgummi: komfortabel auch im Außenbereich

höhenverstellbare Fußstütze: mehr Sitzkomfort

6-teiliges Sigma® Beleuchtungs-Set inkludiert: noch mehr Sicherheit im Straßenverkehr

Innenbereich

Außenbereich

ergoflix® LX
Art.-Nr.: 000609
5.190 €

ergoflix® LX^{plus}
Art.-Nr.: 000400
5.290 €

Beleuchtung vorne

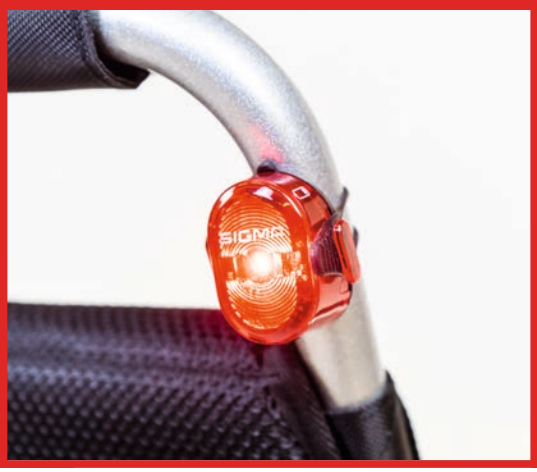

Beleuchtung hinten

Fußstütze

ergoflix® Dura

Für noch mehr Informationen einfach scannen!

Reichweite: 44 km	Traglast: max. 140 kg	Geschwindigkeit: max. 6 km/h
Rahmen: Aluminium	faltbar: ja	Plus-Variante erhältlich: nein

gute Steigfähigkeit von 21%: müheloses Bewältigen von Steigung und Gefälle im Außenbereich wie z. B. Rampen oder Unterführungen

besonders hohe Reichweite dank vier leistungsstarker, separat aufladbarer Akkus

ergonomisches Sitzkissen

großer Kippwinkel und 8" PU Vorderräder: überwindet Höhenunterschiede von bis zu 4 cm

ergoflix® Dura
Art.-Nr.: 000410
5.390 €

Innenbereich

Außenbereich

Akkusteckplätze

Tasche an der Rückenlehne

gute Steigfähigkeit

Superleicht. Supersmart. Exklusiv bei ergoflix.

JBH® Carbon 16

Für noch mehr Informationen einfach scannen!

Reichweite: 13 km auf 39 km erweiterbar	Traglast: max. 120 kg	Geschwindigkeit: max. 6 km/h
Rahmen: Carbon	faltbar: ja	Plus-Variante erhältlich: nein

besonders leicht:
nur 16 kg (ohne Akkus)

sehr wendig
dank kleiner
8" Hinterräder

besonders schmal:
ideal für kleine
Wohnräume und
schmale Türen

abnehmbare Radkappen

hohe Akkukapazität:
auf bis zu drei Akkus
erweiterbar

JBH® Carbon 16
Art.-Nr.: 000520
5.890 €

Innenbereich

Außenbereich

Kippschutzräder

Akkus

Radkappen

Superleicht. Supersmart. Exklusiv bei ergoflix.

JBH® Carbon 21

Für noch mehr Informationen einfach scannen!

Reichweite: 25 km	Traglast: max. 120 kg	Geschwindigkeit: max. 6 km/h
Rahmen: Carbon	faltbar: ja	Plus-Variante erhältlich: nein

hochklappbare Armlehnen:
ermöglichen einfachen, seitlichen Einstieg

ergonomische Rückenlehne:
bequeme und rücken-schonende Sitzposition

moderne Farbauswahl:
- matt-schwarze Carbon-Optik mit grünen Stilelementen
- Hibiskus-Rot mit weißen Stilelementen

abnehmbare Radkappen

geringes Gewicht:
nur 21 kg (ohne Akkus)

14% Steigfähigkeit:
zur Überwindung kleinerer Hindernisse

JBH® Carbon 21
Art.-Nr.: 000420HBK (schwarz)
Art.-Nr.: 000420HRD (rot)
6.690 €

Innenbereich

Außenbereich

Carbon-Optik

Federung

Beleuchtung

Praktisches für unterwegs

Rolko® Rollstuhl-Schlupfsack

> optimal für die kältere Jahreszeit geeignet
> fusselfreies Polarfleece-Innenfutter sorgt für eine gemütliche Wärme
> wasserabweisendes Außenmaterial verhindert das Eindringen von Regen und Schnee
> praktische Antirutsch-Gummierung für einen festen und bequemen Sitz
> bei 30 °C waschbar
> erhältlich in zwei Größen:
M – bis 1,70 m Körpergröße
L – bis 1,80 m Körpergröße

Größe M
Art.-Nr.: 007980
101,90 €

Größe L
Art.-Nr.: 007981
101,90 €

Einfach erklärt:
Passt das Zubehör zu meinem Rollstuhl?

kompatibel
nicht kompatibel

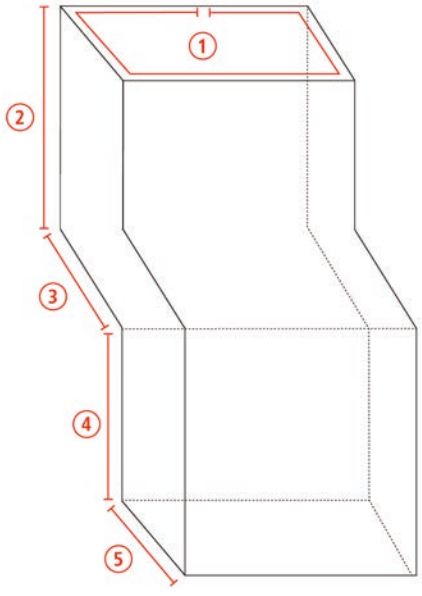

	Größe M	Größe L
1	1420	1590
2	440	470
3	460	490
4	425	470
5	315	320

Angaben in Millimeter

Regencape | Malte

> strapazierfähiges Regencape schützt Dich vor Feuchtigkeit
> elastische Bündchen an den Ärmeln für eine einfache Bedienung des Joysticks
> Kapuze mit Tunnelzug garantiert Dir sicheren Halt
> reflektierende Reißverschlussleiste für mehr Sichtbarkeit
> erhältlich in zwei Größen:
M – empfohlen für Personen zwischen 1,60 m und 1,75 m Körpergröße
L – empfohlen für Personen zwischen 1,75 m und 1,90 m Körpergröße

Größe M
Art.-Nr.: 007999HV1
90,90 €

Größe L
Art.-Nr.: 007999HV2
90,90 €

	Größe M	Größe L
Länge	2750	2950
Breite	1480	1500

mit Thermofixierung und PU-Beschichtung

Transport und Verladehilfen

Teleskoprampe | Luca

> für einfaches Verladen in Deinen PKW
> zum Überwinden von Stufen geeignet
> ausziehbar und leicht zu verstauen

Maße
ausgezogen: 152 x 19 x 5 cm
eingeschoben: 91 x 19 x 5 cm
Traglast: 300 kg/Paar
Gewicht: 7,8 kg

Art.-Nr.: 002001
231,90 €

inkl. Tragetasche zum einfachen Transportieren

Kippschutzräder

> erhöht die Sicherheit beim Überwinden von Hindernissen im Innen- und Außenbereich
> erhältlich in 2 Farben

Inhalt: 1 Paar

Silber
Art.-Nr.: 000522
95,90 €

Mi2 | **LX** | **D** | C16 | C21

Schwarz
Art.-Nr.: 000523
95,90 €

Mi2 | LX | D | C16 | **C21**

Kippschutzräder

Ladekanten-Schutzmatte | Chris

> schützt Deinen PKW beim Verladen des Rollstuhls
> schnell anwendbar und kompakt verstaubar
> ideal in Kombination mit der Teleskoprampe Luca

Maße: 80 x 65 x 0,5 cm

Art.-Nr.: 004401

40,90 €

Nähte dienen als Anlegepunkt für die Teleskoprampen

Trolleygriff | Dirk

> bequemer Transport Deines Rollstuhls wie bei einem Reisekoffer
> einfach nachrüstbar und schnell montiert

Art.-Nr.: 007901

35,90 €

Mi2 | LX | D | C16 | C21

Trolleygriff

Taschen

Transporttasche | Alex

> erleichtert den Transport Deines Rollstuhls
> ideal für Flugreisen
> schützt den Rollstuhl vor äußeren Einflüssen
> reißfestes, robustes Material

Art.-Nr.: 001305

152,00 €

Mi2	LX	D	C16	C21

Art.-Nr.: 001409

152,00 €

Mi2	LX	D	C16	C21

Organizertasche | Mareen

> sechs Fächer bieten Dir viel Stauraum
> kann dank Klettverschluss einfach an der Rollstuhlarmlehne angebracht werden
> universell einsetzbar
> aus robustem Nylon gefertigt

Art.-Nr.: 007983

40,90 €

Mi2	LX	D	C16	C21

zwei Fächer mit Reißverschluss zum sicheren Aufbewahren von Wertgegenständen

Akku-Transporttasche | Tim

> bequemes Tragen dank Henkeln
> schützt Deinen Akku vor Staub und Schmutz
> robuste Außenhülle mit Reißverschluss

Art.-Nr.: 007982

40,90 €

Mi2 | LX | D | C16 | C21

Außenfach zur Aufbewahrung des Ladekabels

Akku-Sicherheitstasche | Marieke

NEU

> ordnungsgemäße Aufbewahrung der Lithium-Ionen-Akkus
> geeignet für das sichere Laden und die Lagerung z. B. in Innenräumen
> hitzebeständig bis 1200 °C

> Inhalt: 1 Stück
> Maße: 77,5 cm x 25,0 cm

einzeln
Art.-Nr.: 007988
100,90 €

2er-Set
Art.-Nr.: 007990
180,00 €

Mi2 | LX | D | C16 | C21

Akkus

Lithium-Ionen-Akku 24V/6 Ah

> Zusatzakku für ergoflix® Mi2 und JBH® Carbon 16
> Erhöhung der Reichweite um 13 km je Akku (max. zwei Zusatzakkus möglich)

Art.-Nr.: 007987

430,00 €

Mi2	LX	D	C16	C21

drei Akku-Steckplätze

Akkuentnahme

Ersatzakkus für all unsere Modelle sind über den ergoflix-Kundenservice oder Dein Sanitätshaus erhältlich.

Beleuchtung

Beleuchtungs-Set

> zum sicheren Fahren in der Dämmerung
> dank integriertem Helligkeitssensor automatische Anpassung an das Umgebungslicht
> bequem per USB-Kabel aufladbar
> einfache Befestigung

Beleuchtungs-Set, 6-teilig
Inhalt:
2 x Vorderlicht
2 x Rücklicht
2 x Halterung
Ladekabel

Art.-Nr.: 007101
136,90 €

Mi2 | LX | D | C16 | C21

Beleuchtungs-Set, 3-teilig
Inhalt:
1x Vorderlicht
1x Rücklicht
1x Halterung
Ladekabel

Art.-Nr.: 007001
70,90 €

Mi2 | LX | D | C16 | C21

Beleuchtung vorne | Beleuchtung hinten | einfache Bedienung | aufladbar über USB

StVZO **Das Beleuchtungssystem ist StVZO-konform und einfach nachzurüsten.**

max. Leuchtdauer	Ladezeit	Reichweite	Einschalt-schutz	spritzwasser-geschützt (IPX4)	Leuchtmittel
6,5 h Standard-/ 21 h Eco-Modus	2,3 h	55 m	✔	✔	Osram LED

Zubehör ergoflix® und JBH® E-Rollstühle

Polster

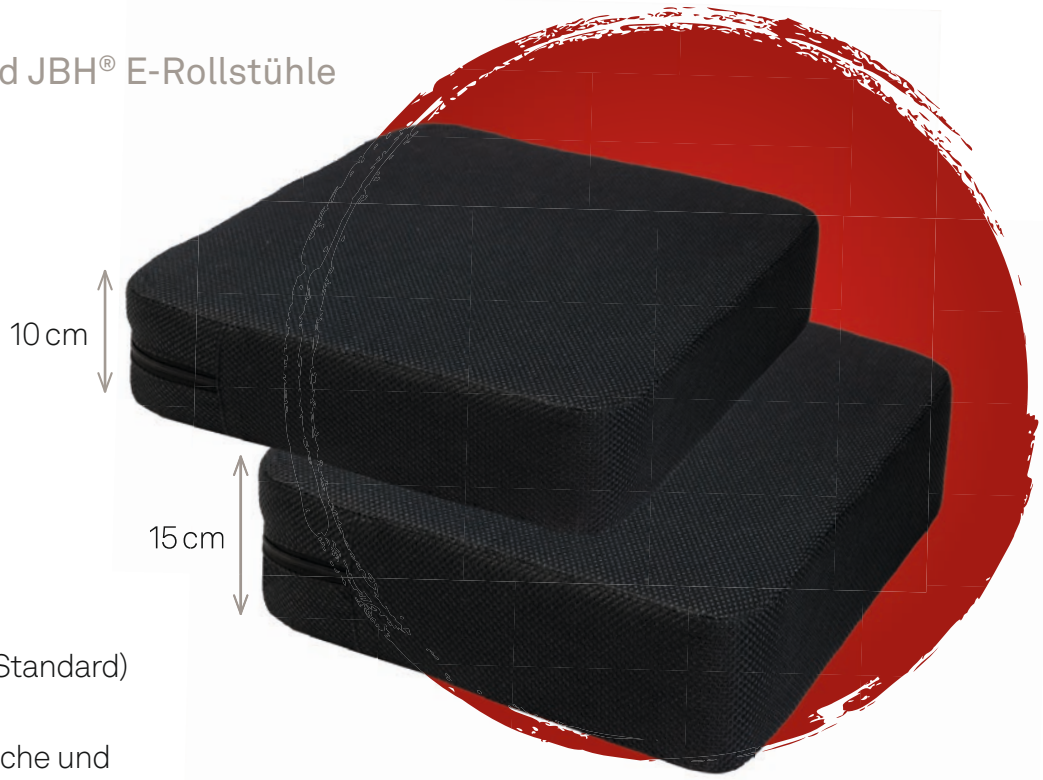

Sitzkissen | Svenja

> Sitzerhöhung von 6 cm (Standard) auf 10 cm oder 15 cm
> sorgt für eine ergonomische und bequeme Sitzposition
> atmungsaktiv
> waschbarer Antirutschbezug

Sitzkissen 10 cm
Art.-Nr.: 001805
49,90 €

Mi2 LX D C16 C21

Sitzkissen 10 cm
Art.-Nr.: 005509
49,90 €

Mi2 LX D C16 C21

Sitzkissen 15 cm
Art.-Nr.: 005610
59,90 €

Mi2 LX D C16 C21

zum Ausgleich der Körpergröße geeignet

Auch „flach“ erhältlich bei gleichem Komfort.

befüllbar mit Luft | leicht regulierbar | gestaffelte Höhen | rutschfestes Material

Anti-Dekubitus-Kissen | David

> sorgt für eine Verbesserung Deiner Sitzposition und dient der Dekubitus-Prophylaxe
> individuell anpassbar dank Handluftpumpe
> rutschfester, waschbarer Bezug
> max. Nutzergewicht 120 kg

Kissen, keilförmig
Maße: s. Abbildung
Art.-Nr.: 007709
251,90 €

Mi2 | LX | D | C16 | C21

Kissen, flach
Maße: 46 x 46 x 8 cm
Art.-Nr.: 005609
251,90 €

Mi2 | LX | D | C16 | C21

druckentlastend für mehr Fahrkomfort

Stützen und Fixierungen

Beinstütze | Benedikt

> vielfältig verstellbar dank verschiedener Winkel- und Längeneinstellungen
> Wadenpolster und Fußablage individuell anpassbar
> sicherer Halt, wenn Du Dein Bein gestreckt hochlagern musst
> einzeln oder im Set erhältlich

Ausführung: links
Art.-Nr.: 000901
Ausführung: rechts
Art.-Nr.: 001001
je 91,90 €

im Set
(links und rechts)
Art.-Nr.: 001101
181,90 €

Mi2 | **LX** | D | C16 | C21

einfache Montage

Winkeleinstellung

Längeneinstellung

Wadenpolster

Fuß-Fixierung | Till

> unterstützt Dich bei der Positionierung Deiner Füße im Rollstuhl
> bietet Dir zusätzliche Sicherheit
> einfach nachrüstbar

Ausführung: links
Art.-Nr.: 007201
181,90 €

Ausführung: rechts
Art.-Nr.: 007301
181,90 €

im Set
(links und rechts)
Art.-Nr.: 007401
361,90 €

Mi2 | LX | D | C16 | C21

Kopfstütze | Sandra

> entlastet Deinen Nackenbereich
> wirkt unterstützend für Kopf sowie Hals und steigert so Dein Wohlbefinden
> individuell verstellbar

Art.-Nr.: 002901
161,00 €

Mi2 | LX | D | C16 | C21

Adapter

Bedienmodul-Adapter | Lisa
für Begleitpersonen

> zur praktischen Steuerung des Rollstuhls durch eine Begleitperson
> Manövrieren des Rollstuhls ohne Kraftaufwand
> am Schiebebügel montierbar

Art.-Nr.: 000801
40,90 €

Mi2 **LX** D C16 C21

Auch als Adapter „Premium“ erhältlich.

> verstellbar in Höhe und Position

Art.-Nr.: 000803
50,90 €

Mi2 **LX** D C16 C21

Flaschenhalter | Fabian

> praktische Aufbewahrung Deines Getränks direkt am Rollstuhl
> einfache Befestigung am Rahmengestell

Art.-Nr.: 001201

30,90 €

Mi2 | LX | D | C16 | C21

Stockhalter-Set | Peter

> dank Stockhalter hast Du Deine Gehhilfe immer dabei und bleibst flexibel
> schnelle und einfache Befestigung

Inhalt:
1x Klemmhalterung
1x Kletthalterung
1x Köcher

Art.-Nr.: 000601

33,90 €

Mi2 | LX | D | C16 | C21

Klemmhalterung

Kletthalterung

Köcher

Produkte in der Übersicht

	ergoflix® Mi2	ergoflix® LX (ergoflix® LX^{plus})*	ergoflix® Dura
max. Reichweite	13 km auf 39 km erweiterbar mit bis zu zwei zusätzlichen Akkus	24 km	44 km
Gewicht	23,1 kg (21,9 kg ohne Akkus)	26,6 kg (23,6 kg ohne Akkus)	29 kg (24 kg ohne Akkus)
max. Traglast	120 kg	160 kg	140 kg
max. Geschwindigkeit	6 km/h (rückw. 2 km/h)	6 km/h (rückw. 2 km/h)	6 km/h (rückw. 2 km/h)
Abmessungen (L x B x H)	91,5 x 59,5 x 95 cm (34 x 59,5 x 75 cm, gefaltet)	99,5 x 61,5 x 93,5 cm (35 x 61,5 x 78 cm, gefaltet)	97,5 x 63,5 x 95 cm (35 x 63,5 x 78 cm, gefaltet)
Sitz (L x B x H)	46 x 45 x 55 cm	42 x 48 x 49 cm (42 x 56 x 49 cm)	42 x 51 x 50,5 cm
Akkus	1 x 24 V/6 Ah einfach herausnehmbar und separat ladbar	2 x 24 V/6 Ah einfach herausnehmbar und separat ladbar	4 x 24 V/6 Ah einfach herausnehmbar und separat ladbar
faltbar	✓	✓	✓
Ladezeit (pro Akku)	ca. 3 h	ca. 3 h	ca. 3 h
Farbauswahl	✗	✗	✗
Material	Aluminium	Aluminium	Aluminium
Reifen	vorne: PU Reifen 7" hinten: Vollgummi Reifen 8"	vorne: PU Reifen 8" hinten: Vollgummi Reifen 12,5"	vorne: PU Reifen 8" hinten: Vollgummi Reifen 12,5"
Steigung	14 %	21 %	21 %
Motor	2 x bürstenloser Motor 180 W	2 x bürstenloser Motor 250 W	2 x bürstenloser Motor 250 W
Bremssystem	elektromagnetisch	elektromagnetisch	elektromagnetisch
Beleuchtung	optional	inklusive	optional
Bedienmodul (wahlweise)	rechts oder links	rechts, links oder am Schiebebügel	rechts oder links
DIN EN 12184	✓	✓	✓
Plus-Variante erhältlich	✗	✓	✗
Preis	**4.190 €**	**5.190 € (5.290 €)**	**5.390 €**

Alle angegebenen Maße können geringfügig abweichen.
*ergoflix® LX als Plus-Variante mit 8 cm mehr Sitzbreite

JBH® Carbon 16	JBH® Carbon 21
13 km auf 39 km erweiterbar mit bis zu zwei zusätzlichen Akkus	25 km
17,9 kg (16,7 kg ohne Akkus)	24,7 kg (21,7 kg ohne Akkus)
120 kg	120 kg
6 km/h (rückw. 2 km/h)	6 km/h (rückw. 2 km/h)
100 x 56,5 x 97,5 cm (41 x 56,5 x 79 cm, gefaltet)	103 x 61,5 x 94 cm (37,5 x 61,5 x 77 cm, gefaltet)
42 x 45,5 x 56 cm	42 x 49,5 x 52 cm
1 x 24 V/6 Ah einfach herausnehmbar und separat ladbar	2 x 24 V/6 Ah einfach herausnehmbar und separat ladbar
✔	✔
ca. 3 h	ca. 3 h
✖	✔
Carbon	Carbon
vorne: PU Reifen 7" hinten: Vollgummi Reifen 8"	vorne: PU Reifen 7" hinten: Vollgummi Reifen 12,5"
14 %	14 %
2 x bürstenloser Motor 180 W	2 x bürstenloser Motor 250 W
elektromagnetisch	elektromagnetisch
optional	inklusive
rechts oder links	rechts oder links
✔	✔
✖	✖
5.890 €	**6.690 €**

Christian und Heinz, ergoflix-Logistik-Hub, Hamminkeln

Wir lieben es, Menschen individuell zu beraten!

Ela und Benedikt

Unsere Services für Dich – aus Überzeugung

Persönliche Probefahrt – kostenlos und unverbindlich

Du interessierst Dich für eines unserer Mobilitätsprodukte? Österreichweit bieten wir kostenlose Vorführtermine an – damit Du auch wirklich das Modell findest, das zu Dir passt. Wir kooperieren mit Sanitätshäusern in mehreren Regionen Österreichs.

Lasse Dich von unseren qualifizierten Partnern fachkundig beraten und teste Dein Mobilitätsprodukt direkt vor Ort.

Schneller und zuverlässiger Versand

Innerhalb Österreichs versenden wir kostenfrei ab 75 Euro Bestellwert. Innerhalb von 3-4 Werktagen ist Deine Mobilitätslösung bei Dir – damit Du schnell mobile Lebensfreude genießen kannst.

Zertifizierte Sicherheit

Deine Sicherheit ist das Wichtigste. Unsere E-Rollstühle erfüllen die Anforderungen der Europäischen Norm DIN EN 12184 und ISO 7176 für Elektrorollstühle und Elektromobile.

Garantierte Qualität

All unsere Produkte unterliegen strengen Qualitätskontrollen. Dank hochwertiger Verarbeitung sind sie wartungsarm, zuverlässig und langlebig – damit Du lange Freude an Deinem Mobilitätsprodukt hast. Und weil wir von der Qualität unserer Produkte überzeugt sind, gewähren wir Dir einen umfassenden Garantieschutz.

Frage Deinen Fachhändler nach den Garantiebedingungen für Dein Wunschmodell oder informiere Dich auf unserer Webseite unter **ergoflix.at/wissenswertes/haeufige-fragen**.

After Sales und Reparaturservice

Auch nach dem Kauf stehen wir Dir mit Rat und Tat zur Seite. Im Falle eines Defekts hilft Dir unser Reparaturservice schnell und gewissenhaft weiter.

Rundum bestens informiert

Auf unserer Webseite findest Du hilfreiche Videos und Blogbeiträge sowie alles Wissenswerte rund um die Mobilitätslösungen von ergoflix. Schau doch einfach online in unsere Rubrik Ratgeber und informiere Dich in aller Ruhe. Und bei Fragen: Ruf uns einfach an.

Erklärvideos:
Praktische Anleitungen

Zu einer Vielzahl von Themen haben wir für Dich hilfreiche Videos erstellt. Kurz, knapp und verständlich erklären wir Dir z. B. die Funktionen unserer Produkte und wie Du Zuschüsse bei Deiner Krankenkasse beantragst.

FAQ: Du fragst, wir antworten

Wie lange und oft soll ich den Akku laden? Welchen Garantieschutz habe ich? Alle Fragen und Antworten rund um unsere Produkte und Services findest Du in unserem FAQ-Bereich.

Blog: Tipps und Tricks

In unserem Blog erhältst Du aktuelle Infos sowie wertvolle Tipps zu den Themen Barrierefreiheit, Reisen, Krankenkasse und Co. Hast Du Fragen? Hinterlasse uns Dein persönliches Anliegen doch einfach als Kommentar. Wir freuen uns auf den persönlichen Austausch mit Dir.

Nützliches zum Download:
Betriebsanleitungen und Co.

Informationen übersichtlich und kurz zusammengefasst:

> Betriebsanleitungen
> Montageanleitungen
> Zertifikate
> Testberichte
> Broschüre und Flyer

Einfach anrufen oder reinklicken:
+43 (0) 7203 17453
ergoflix.at

Flugreise mit E-Rollstuhl

Sehenswürdigkeiten entdecken, fremde Kulturen kennenlernen oder einfach nur in der Sonne relaxen. Wusstest Du, dass Du mit Deinem Elektrorollstuhl sogar weit entfernte Orte erkunden kannst? Alle E-Rollstühle aus dem Hause ergoflix sind für den Transport im Flugzeug zugelassen.

Gut vorbereitet auf Reisen gehen

Damit Du bequem in den Urlaub starten kannst, findest Du in unserem Downloadbereich alle erforderlichen Dokumente, die Du bei Deiner Fluggesellschaft einreichst: Einfach herunterladen, vor Reiseantritt per E-Mail versenden oder ausgedruckt der Fluggesellschaft aushändigen.

Mit dem Rollstuhl am Flughafen

Im Handumdrehen lässt sich Dein Elektrorollstuhl von ergoflix zusammenfalten – damit ist er der ideale Reisebegleiter für kleinere und größere Flugreisen. Nach dem Check-in gibst Du Deinen Faltrollstuhl beim Schalter für Groß- und Sperrgepäck auf. Die Lithium-Ionen-Akkus transportierst Du im Handgepäck.

Jetzt herunterladen!

Service des Flughafenpersonals

Menschen mit eingeschränkter Mobilität steht ein ganz besonderer Service zur Verfügung: Auf Wunsch begleitet Dich ein Mitarbeiter des Flughafens vom Check-in bis hin zur Flugzeugtür. Auch die Flugbegleiter an Bord sind Dir während des Flugs gerne behilflich.

Alles Wissenswerte rund um Deine Flugreise mit Elektrorollstuhl haben wir für Dich in unserem E-Book Schritt für Schritt zusammengefasst. Lade Dir das E-Book kostenfrei herunter und habe so jederzeit alles im Blick.

ergoflix Group GmbH
Marktstr. 20
D-46499 Hamminkeln

Fon +43 (0) 7203 17453
info@ergoflix.at
www.ergoflix.at

Besuche uns auf Social Media:

Öffnungszeiten
März bis November:
montags bis freitags von 8:30 bis 18:00 Uhr
Dezember bis Februar:
montags bis freitags von 8:30 bis 17:00 Uhr

Stand: Januar 2023

Rechtliches: Für Druckfehler keine Haftung. Irrtum vorbehalten. Eventuelle Farbabweichungen sind drucktechnisch bedingt. Alle Maßangaben sind Circa-Werte. Alle Artikel ohne Deko. Die Namen der abgebildeten Personen wurden aus Gründen des Datenschutzes geändert. Die ergoflix Group GmbH ist Importeur gemäß des Medizinproduktegesetzes.

Alle Preise inkl. MwSt.
Versand nach Österreich ab einem Warenwert von 75 Euro kostenfrei.